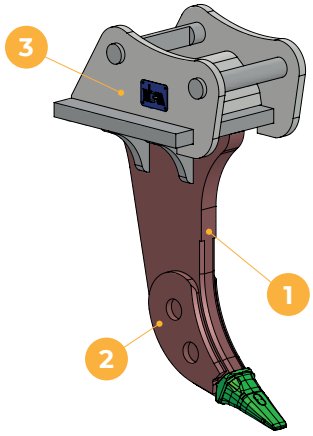

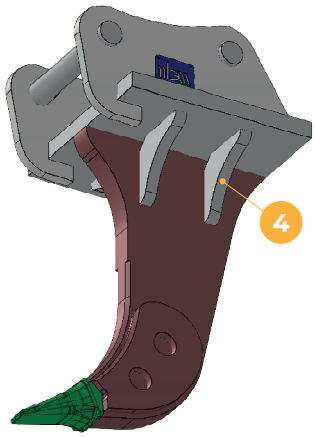

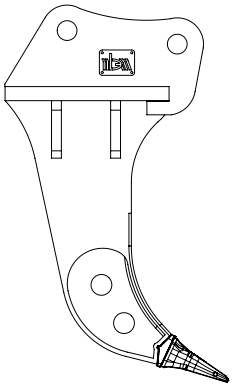

MATERIAL - MATERIALE - MATÉRIEL THICKNESS (MM) - SPESSORE (MM) - ÉPAISSEUR (MM)

	1	2	3	4
	HB450	HB450	S355J0	S355J0
	120	40	90	60

NB 18 CLASS RP

55,1 - 100 TONS

CODE CODICE	MASS (KG) MASSA (KG)	ADAPTER ADATTATORE	TOOTH DENTE
NB18RP	2688	Esco	75 SV2